MARQUE: MUSE

REFERENCE: M-38T

CODIC: 4412400

NOTICE

| | |
|---|---|
| FR | Manuel de l'utilisateur |
| GB | User Manual |
| PT | Manual do Utilizador |
| DE | Benutzerhandbuch |
| ES | Manual de instrucciones |
| IT | Manuale di istruzioni |
| NL | Handleiding |

**M-38 BT**

## FRONT VIEW

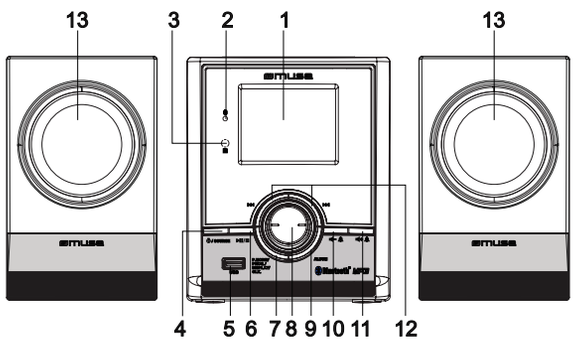


## BACK VIEW

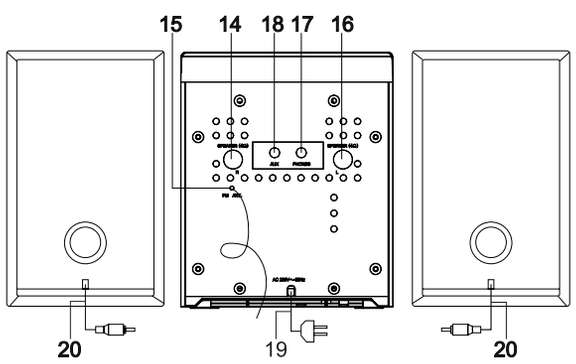


## TOP VIEW

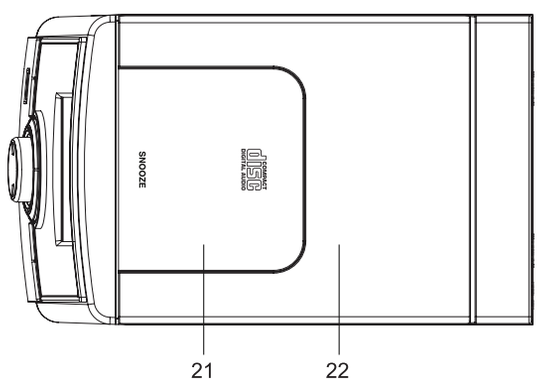


## REMOTE CONTROL

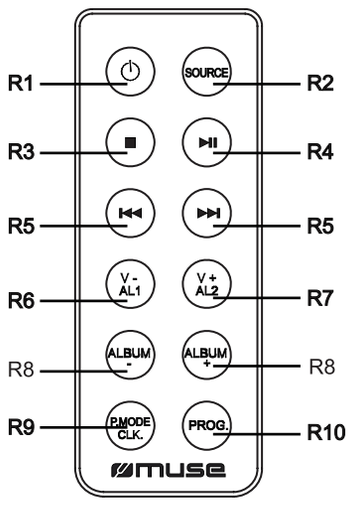


**FR Lire attentivement les instructions avant de faire fonctionner l'appareil.**

# FR MICRO SYSTEME CD/MP3 AVEC BLUETOOTH

## DESCRIPTION DE L'APPAREIL

1. Ecran LCD
2. Indicateur Bluetooth
3. Capteur pour télécommande
4. ⏻ / **SOURCE** : Veille / Marche; Pour sélection le mode de fonctionnement: FM, CD, USB, AUX IN ou Bluetooth.
5. Port USB
6. Touche ▶II / ■ : Lecture / Pause; Arrête la lecture
7. Touche **P.MODE / PROG. / DISPLAY / CLK.** : permet de régler le mode de lecture; Permet de programmer un ordre de lecture; permet d'afficher l'heure de l'horloge; permet de régler l'heure et la date
8. Molette de tuning
9. Touche **ALBUM** : permet de sélection le dossier de votre choix; et de régler l'effet sonore
10. 🔈– 🔔 : Volume descendant; Alarme 1
11. 🔊+ 🔔 : Volume ascendant; Alarme 2
12. Touches ▶▶I , I◀◀ : Saut / recherche rapide
13. Haut-parleurs
14. Sortie pour haut-parleur droit
15. Antenne FM
16. Sortie pour haut-parleur gauche
17. Prise casque
18. Prise entrée auxiliaire
19. Cordon secteur
20. Câble des haut-parleurs
21. Touche **SNOOZE**: Répétition de l'alarme
22. Compartiment disque

## Télécommande

R1. Touche ⏻ : Veille / Marche
R2. Touche **SOURCE**: Pour sélection le mode de fonctionnement
R3. Touche ■ : Arrêt
R4. Touche ▶II Lecture / Pause
R5. Touches ▶▶I / I◀◀ : Saut / recherche rapide
R6. Touche **V-, AL1** : Volume descendant; Alarme 1
R7. Touche **V+, AL2** : Volume ascendant; Alarme 2
R8: Touches **ALBUM -/+** : permet de sélectionner le dossier de votre choixr
R9. **P.MODE/ CLK** : permet de régler le mode de lecture et de régler la date et l'heure
R10. Touche **PROG.** : Permet de programmer un ordre de lecture.

La télécommande fonctionne avec une pile au lithium de type CR2025 (fournie). Pour alimenter la télécommande, retirez l'onglet d'isolation situé à l'arrière de l'appareil.

**REMPLACEMENT DE LA PILE DE LA TÉLÉCOMMANDE**
1. Poussez le verrou vers la droite.
2. Sortez le tiroir à pile.
3. Installez une pile « CR2025 » en dirigeant la borne positive de la pile (+) vers le haut.
4. Replacez le couvercle du compartiment à pile.

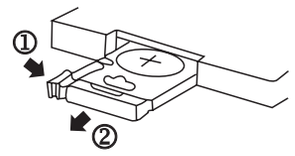


REMARQUES:
- Avant de jeter les piles, consultez votre revendeur car celui-ci peut les reprendre pour les recycler.
- En cas de non-utilisation prolongée de la télécommande, retirez les piles afin d'éviter tout dommage provoqué par une corrosion due à un écoulement de celles-ci.
- Veillez au respect de l'environnement lorsque vous vous débarrassez des piles usagées.
- Ne jetez pas les piles dans le feu !
- N'exposez pas les piles à une chaleur excessive, comme les rayons du soleil, le feu ou d'autres sources de chaleur similaires.

**ATTENTION**:
Risque d'explosion si les piles n'ont pas été insérées correctement. Remplacez-les uniquement par des piles identiques ou de type équivalent.

MISE EN GARDE
Ne pas ingérer de la pile, il y a un risque de brûlure chimique.
(La télécommande est incluse dans la livraison) Ce produit contient une pièce de monnaie / pile-bouton. Si la pièce / pile-bouton est avalée, il peut causer de graves brûlures internes en seulement 2 heures et peut être mortel.
Gardez les piles neuves et usagées éloigné des enfants.
Si le compartiment des piles ne se ferme pas correctement, cessez d'utiliser le produit et gardez-le éloigné des enfants.
Si vous pensez que les batteries ont été avalés ou placés à l'intérieur de n'importe quelle partie du corps, chercher une assistante médicale immédiate.

## CONNEXION DES HAUT-PARLEURS

Branchez les cordons des enceintes DROITE / GAUCHE dans les fentes d'entrée des enceintes à l'arrière de l'unité.

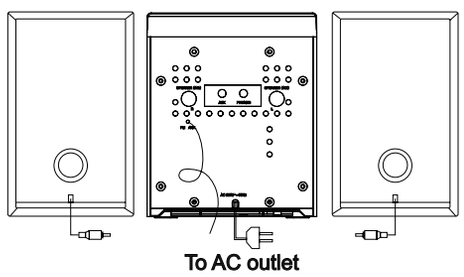


## ALIMENTATION

Cet appareil fonctionne sur courant alternatif 230 AC ∿ 50Hz.
Branchez le cordon d'alimentation CA à une prise de courant CA standard.

## RÉGLAGE HEURE ET DATE

1. En mode veille; tenez la touche **CLK** pour passer en mode de réglage de la date et de l'heure, les chiffres des années clignotent.
2. Appuyez sur I◀◀ / ▶▶I pour régler la valeur de l'année, appuyez sur **CLK** pour confirmer et les chiffres des mois clignotent
3. Répétez l'étape 2 pour procéder de manière consécutive au réglage du mois, de la date, du format de l'heure (affichage 24 ou 12 heures), heures ou minutes
4. L'heure correcte s'affiche sur l'écran lorsque vous avez terminé le réglage de l'heure et de la date.

REMARQUE :
- Dans un format d'horloge 12H, assurez-vous de bien respecter l'indicateur AM ou PM pour régler l'heure correctement. Si l'indicateur PM est allumé, l'affichage de l'heure est l'après-midi ou le soir.
- La semaine sera réglée automatiquement.

## RÉGLAGE DE L'ALARME ET DU MODE DE RÉVEIL

1. En mode arrêt, appuyez et maintenez pendant quelques secondes 🔔 l'affichage clignote.
2. Appuyez sur I◀◀ et / ou ▶▶I pour régler l'heure de réveil
3. Appuyez sur 🔔 puis appuyez sur I◀◀ ou ▶▶I pour sélectionner la source du réveil FM, MP3 (disc), USB ou Buzzer.
4. Appuyez sur 🔔 pour confirmer, l' indicateur d'alarme s'allume.

**Remarque:**
- La même procédure s'applique pour l'alarme 2 avec le bouton 🔔 .
- Si vous vous réveillez avec la radio, sélectionnez la station de radio de votre choix, puis appuyez sur la touche ⏻ pour éteindre la radio avant que l'heure de l'alarme n'arrive. Pour la sélection de station, veuillez consulter « RADIO ».
- Le dernier niveau d'écoute étant mémorisé, le niveau sonore de l'alarme en sera identique. Si vous vous réveillez avec la radio, n'oubliez pas de vérifier le volume sonore.
- Assurez-vous d'avoir placé un disque dans le compartiment CD ou insérez une cé USB dans le port USB lorsque vous sélectionnez la source de réveil sur CD ou USB. Si la source de réveil sélectionnée n'existe pas, alors l'unité réglera la sonnerie sur Alarme lorsque l'heure de l'alarme aura été atteinte.

**Arrêt de l'alarme**
**1 - Répétition de l'alarme**
Appuyez sur **SNOOZE**. L'alarme s'arrête et se déclenchera à nouveau 9 minutes plus tard.
**2 - Arrêt de l'alarme**
Appuyez sur 🔔 . L'alarme se déclenchera à nouveau le jour suivant à la même heure.
**3 - Annuler l'alarme**
En mode veille, appuyez sur 🔔 pour annuler l'alarme 1 de manière permanente. L'indicateur lumineux d'alarme 1 s'éteint.

**Remarque**: La même procédure s'applique pour l'alarme 2 avec la touche 🔔 .

## COMMANDES AUDIO

1. Appuyez sur la touche ⏻ pour mettre l'appareil en marche.
2. Appuyez longement sur la touche ⏻ de l'appareil ou appuyez brièvement sur la touche ⏻ de la télécommande pour éteindre l'unité.
3. La fonction (FM/ CD/ USB / AUX IN / BLUETOOTH) est sélectionnée en appuyant sur le bouton **SOURCE** de manière répétée.

Dans un soucis d'économie d'énergie, à la fin de la lecture ou bien encore si le volume d'écoute est réglé à un niveau très bas et qu'aucune opération n'est effectuée sur l'appareil pendant une période de 2 heures celui ci se mettra automatiquement en mode veille.

**VOLUME**
Appuyez sur la touche 🔈– / 🔊+ sur l'unité ou sur les touches **V+/-** sur la télécommande pour régler le son à un niveau raisonnable. Le niveau sonore s'affichera pendant quelques secondes.

**ÉGALISEUR**
Appuyez et maintenez répétée sur la touche **ALBUM** pour sélectionner un mode égaliseur: «F» (Flat), « C » (classique), « R» (Rock) ou « P » (POP). La sélection s'affichera sur l'écran pendant quelques secondes.

## ÉCOUTE DES DISQUES

1. Appuyez sur la touche ⏻ pour mettre l'appareil en marche.
2. Appuyez sur la touche **SOURCE** pour sélectionner le mode CD.
3. Soulevez le plateau du disque.
4. Placez le CD avec l'étiquette vers l'extérieur du compartiment CD et fermer le compartiment.
5. L'indicateur du mode CD s'affiche. La lecture démarre automatiquement.

**FONCTIONS DE BASE**
**Lecture / Pause**
Pour interrompre la lecture temporairement, appuyez sur la touche ▶II .
Pour reprendre la lecture, appuyez sur cette touche de nouveau.

**STOP**
Appuyez longuement sur la touche ■ sur l'unité ou appuyez brièvement sur la touche ■ sur la télécommande pour arrêter la lecture.(Le nombre total de pistes s'affichera sur l'écran).

**Sélection d'un fichier**
1. Appuyez une fois sur la touche ▶▶I pour passer à la plage suivante ou appuyez plusieurs fois pour sauter plusieurs plages.
2. Appuyez une fois sur la touche I◀◀ pour revenir au début de la plage en cours ou appuyez plusieurs fois pour revenir aux plages précédentes.

**Recherche rapide arrière / avant**
Tenez la touche I◀◀ / ▶▶I appuyée. Le disque CD/ USB recherchera à grande vitesse dans la direction avant ou arrière. La lecture normale reprendra lorsque vous relâcherez la touche.

**Sélectionner un répertoire (MP3 seulement)**
- Appuyez sur la touche **ALBUM+** de la télécommande pour lire la première piste du répertoire suivant (du disque ou clé USB).
- Appuyez sur la touche **ALBUM-** de la télécommande pour lire la première piste du répertoire précédent (du disque ou clé USB).

Remarque : les icônes lumineuses du MP3 s'allument lors de la lecture de fichiers MP3.

## ÉCOUTE D'UN PERIPHERIQUE USB

**LECTURE USB**
1. Appuyez sur la touche ⏻ pour mettre l'appareil en marche.
2. Connectez le périphérique USB au port USB de l'appareil.
3. Appuyez sur la touche **SOURCE** pour sélectionner le mode USB. La lecture démarre automatiquement.

Remarques:
- Le nombre total de fichiers MP3 sur l'appareil USB ne doit pas dépasser 999.
- L'appareil USB ne peut pas contenir plus de 99 répertoires.
- La durée de lecture prend quelques secondes ou plus en fonction de la quantité de fichiers MP3 et de dossiers USB sur l'appareil.
- N'insérez rien d'autre qu'un périphérique USB dans le port prévu à cet effet. Vous risqueriez d'abîmer l'appareil.
- Le port USB ne doit pas être directement connecté à un ordinateur: cela pourrait endommager l'appareil.
- Il existe sur le marché de nombreux modèles de clefs USB et de lecteurs MP3. Nous ne pouvons garantir une compatibilité avec tous les formats. Merci d'utiliser un autre périphérique USB si le vôtre ne fonctionne pas.

## RADIO

**Écoute de la radio**
1. Appuyez sur la touche ⏻ pour mettre l'appareil en marche.
2. Appuyez sur la touche **SOURCE** pour sélectionner le mode radio FM. L'indicateur "FM" s'affiche sur l'écran.
3. Utilisez ensuite le bouton de tuning pour atteindre la sta tion de votre choix.
4. Réglez le volume par 🔈– ou 🔊+ au niveau désiré.

Remarques
- Pour une qualité radio FM optimale, étendez l'antenne.
- Lors de la réception d'une diffusion stéréo, l'indicateur « STEREO » s'affiche.

## MODES DE LECTURE (CD/MP3)

Appuyez sur la touche **P. MODE** à plusieurs reprises pour choisir différentes sortes de modes de lecture dans l'ordre suivant.

Pour les CD audio: Répéter un ➡ Répéter Tout ➡ Aléatoire ➡ Normal

Pour les fichiers MP3: Répéter un ➡ Répéter le dossier ➡ Répéter tout ➡ Aléatoire ➡ Normal

Répéter un – Pour répéter la piste en cours de lecture, l'indicateur « REP » s'allumera.
Répéter tout – Pour répéter toutes les pistes, l'indicateur de répétition REP et « ALL » s'allumeront en continu.
Répéter l'album – Pour répéter toutes les pistes de l'album / du dossier entier, l'indicateur de répétition REP et « ALBUM » s'allumeront en continu.
Aléatoire – toutes les pistes seront jouées de manière aléatoire, l'indicateur « RAND » s'allumera.
Normal – lit les pistes dans l'ordre, l'indicateur de répétition REP et l'indicateur « RAND » s'éteindront.

**Lecture programmée (mode CD / MP3 uniquement)**
1. En mode arrêt, appuyez sur la touche **PROG.**. L'écran affichera "P 01".
2. Appuyez sur la touche **ALBUM** pour sélectionner le dossier de votre choix et appuyez sur les touches I◀◀ / ▶▶I pour sélectionner la piste de votre choix.
3. Appuyez sur la touche **PROG.** pour confirmer
4. Répétez les étapes ci-dessus pour programmer jusqu'à 20 pistes pour les CD et 99 pistes pour les MP3.
5. Appuyez sur la touche ▶II pour commencer la lecture programmée.
6. Tenez la touche ■ appuyée une fois sur l'unité ou appuyez sur la touche ■ sur la télécommande une fois pour arrêter la lecture.
7. Pour annuler un programme de lecture : tenez la touche ■ appuyée deux fois sur l'unité ou appuyez sur la touche ■ deux fois sur la télécommande, l'indicateur « PROG » s'éteindra.

## FONCTION BLUETOOTH

Le mot Bluetooth® ainsi que les marques et logo sont des marques commerciales déposées détenues par Bluetooth SIG, Inc. et l'utilisation de ces marques par New One S.A.S se fait dans le cadre d'une autorisation. Les autres marques et noms commerciaux sont les propriétés de leurs titulaires respectifs.

1. Lorsque l'unité est allumée, appuyez sur la touche **SOURCE** sur l'unité à plusieurs reprises pour choisir le mode Bluetooth. L'écran affichera " b.t " et l'indicateur Bluetooth commencera à clignoter rapidement.
2. Sur l'appareil Bluetooth, activez le Bluetooth et sélectionnez « M-38 BT » dans la liste des appareils. (consultez le manuel d'instruction de l'appareil pour les détails de connexion). Si l'appareil Bluetooth vous demande un mot de passe, utilisez '0000'. Certains appareils Bluetooth vous demanderont d'accepter la connexion. L'indicateur Bluetooth s'arrête de clignoter lorsque le couplage a réussi.

Astuce: Si vous souhaitez connecter votre enceinte Bluetooth à un autre appareil Bluetooth, vous devez déconnecter l'appareil actuellement connecté avant de pouvoir suivre les étapes ci-dessus pour établir une nouvelle connexion.
Appuyez sur le bouton **DISPLAY** jusqu'à ce que l'indicateur Bluetooth clignote rapidement pour passer en mode de couplage. Sur l'appareil Bluetooth, activer le Bluetooth et sélectionnez 'M-38 BT' dans la liste des appareils (voir l'étape 2 plus haut)

- Sur certains appareils, comme les ordinateurs, une fois couplé, vous devrez sélectionner l'unité dans le menu Bluetooth et choisir « utiliser comme un dispositif audio (Stéréo) » ou une phrase similaire.
- Le couplage reste intact lorsque l'unité et/ ou l'appareil Bluetooth sont amenées hors de la portée de liaison. Une connexion active sera rétablie lorsque votre appareil Bluetooth reviendra dans la portée.
- Lorsque vous rallumez l'unité, elle essayera automatiquement de se reconnecter avec le dernier appareil Bluetooth connecté.

**Utiliser un appareil Bluetooth**
1. Avec une unité couplée, (voir la section précédente), faites fonctionner votre appareil Bluetooth et il diffusera du son par le biais de l'enceinte M-38 BT.
2. Appuyez sur la touche ▶II pour mettre la lecture en pause. Touchez à nouveau ▶II pour reprendre la lecture.
3. Sélectionnez la piste de votre choix avec I◀◀ / ▶▶I .
4. Réglez le volume à l'aide des touches de volume 🔈– / 🔊+ . Vous pouvez également régler le volume sur l'appareil avec lequel vous êtes couplé.

Par la présente, NEW ONE S.A.S déclare que l'appareil "MUSE M-38 BT" est conforme aux exigences essentielles et autres dispositions pertinentes de la directive 2014/53/EU. La déclaration de conformité peut être consultée sur le site http://www.muse-europe.com/conformity/M-38BT.pdf

## CONNEXION D'UNE SOURCE AUXILIAIRE

1. Branchez votre source auxiliaire (par exemple un lecteur MP3) à la prise AUX IN. (câble non fourni).
2. Appuyez plusieurs fois sur **SOURCE** pour sélectionner le mode AUX in. L'écran affichera "AU".
3. Commencez la lecture de votre source auxiliaire.
4. Réglez le volume au niveau souhaité.
5. Pour arrêter la lecture, débranchez votre source auxiliaire de la prise AUX IN.

## UTILISATION D'UN CASQUE / D'ÉCOUTEURS

**Tension de sortie maximum ≤ 150 mV**
**Tension caractéristique large bande ≥ 75mV**
**MISE EN GARDE SUR LE NIVEAU DE VOLUME DU CASQUE**
Diminuez le volume avant de connecter un casque et augmentez-le ensuite si nécessaire. L'utilisation prolongée d'un casque à un volume élevé peut endommager votre système auditif. Lorsqu'un casque ou des écouteurs sont connectés, les haut-parleurs du lecteur sont désactivés.
Attention: Évitez les niveaux sonores élevés pouvant nuire à votre système auditif.

**Afin de réduire les risques de lésions auditives, n'écoutez pas de la musique à un volume élevé pendant longtemps.**

## MAINTENANCE

**Nettoyage**
**ATTENTION: Déconnectez cet appareil de toute source d'alimentation avant de le nettoyer.**
- Utilisez un chiffon doux, propre et sec. Dépoussiérez régulièrement les orifices de ventilation à l'arrière ou sur les côtés de l'appareil.
- L'utilisation de solvants ou de produits abrasifs ou à base d'alcool peut endommager l'appareil.
- Si un objet ou un liquide entre dans l'appareil, débranchez immédiatement ce dernier et faites-le contrôler par un ingénieur agréé.

**Remarques sur les disques**
- N'utilisez pas de disques de forme irrégulière (exemple : en forme de cœur, octogonaux). L'appareil pourrait présenter des dysfonctionnements.
- Ne placez pas plusieurs disques dans le compartiment.
- N'essayez pas d'ouvrir le compartiment du disque pendant la lecture.
- Ne touchez pas la lentille. Vous pourriez provoquer un dysfonctionnement.
- Si le disque est rayé, sale ou maculé de traces de doigts, l'appareil peut ne pas fonctionner. Avant la lecture, essuyez le disque avec un chiffon. Procédez du centre vers l'extérieur. Ne rangez pas les disques dans des endroits présentant des températures élevées ou une humidité importante. Ils pourraient se déformer. Après la lecture, replacez vos disques dans leur boîtier.
- La capacité de lecture des CD-Rs ou CD-RWs de ce lecteur peut varier en fonction de la qualité du contenu, du graveur de CD, de la vitesse de gravure et du logiciel d'application.

**Remarque importante**
- Retirez le disque du compartiment si l'appareil doit être transporté.

## CARACTÉRISTIQUES

Alimentation: AC 230V ∿ 50Hz
Consommation: 10W
Haut-parleur: 4 ohms

FM: 87.5-108MHz
Bluetooth: 2.402-2.48GHz
Puissance de sortie des RF (fréquences radios): 4 dBm

## CONSIGNES DE SÉCURITÉ

CAUTION
RISK OF ELECTRIC SHOCK
DO NOT OPEN

**ATTENTION**: pour réduire le risque de choc électrique, ne démontez pas l'appareil. L'appareil ne contient aucune pièce réparable par l'utilisateur. Confiez tout entretien à un technicien qualifié.

Le symbole de l'éclair terminé par une flèche à l'intérieur d'un triangle avertit l'utilisateur de la présence d'une « tension dangereuse » dans l'appareil.

Le point d'exclamation à l'intérieur d'un triangle avertit l'utilisateur de la présence d'importantes instructions dans le manuel accompagnant l'appareil.

La plaque signalétique se trouve à l'arrière de cet appareil.

**AVERTISSEMENT: POUR PRÉVENIR TOUT RISQUE D'INCENDIE OU DE CHOC ÉLECTRIQUE, N'EXPOSEZ PAS CET APPAREIL À LA PLUIE OU À L'HUMIDITÉ.**

ATTENTION: Radiations laser invisibles lorsque les dispositifs de sécurité sont ouverts ou défectueux.
Ce lecteur de disque compact est classifié comme un produit laser de CATEGORIE 1, la marque PRODUIT LASER DE CATEGORIE 1 est située sur le cabinet en dessous de l'appareil.

CLASS 1 LASER PRODUCT
PRODUCTO LÁSER CLASE 1
PRODUIT LASER DE CLASSE 1

**ATTENTION**
- Utilisez cet appareil sous un climat tempéré.
- La plaque signalétique se trouve à l'arrière de cet appareil.
- Veillez à respecter une distance minimale de 5 cm autour de votre appareil afin de permettre une ventilation suffisante.
- Veillez à assurer une ventilation correcte de l'appareil et ne couvrez pas les orifices de ventilation avec des objets tels que journaux, nappes, rideaux, etc.
- Ne placez pas de sources de flammes nues, telles que des bougies allumées sur l'appareil.
- Ne pas exposer l'appareil à des gouttes d'eau ou éclaboussures.
- Ne placez pas d'objets remplis de liquides, tels que verre, vase ou objets similaires sur l'appareil.
- Ne pas jeter les piles dans le feu! Respectez l'environnement lors de la disposition des piles usagées.
- Les piles ne doivent pas être exposées à une chaleur excessive comme le soleil, le feu ou autre source de chaleur similaire.
- La fiche du cordon d'alimentation est utilisée comme dispositif de débranchement et doit rester facilement accessible. Pour être totalement déconnecté, cette fiche doit être débranchée du réseau complètement. La prise de courant ne doit pas être obstruée et doit être facilement accessible lors de son utilisation .
- Sous l'influence du phénomène transitoire rapide et / ou phénomène électrostatique électrique, le produit pourrait présenter des dysfonctionnements et l'utilisateur devra faire une réinitialisation de l'appareil.

Si vous souhaitez vous débarrasser de cet appareil, pensez à le recycler dans une décharge pour appareils ménagers électriques. Renseignez-vous pour connaître votre centre de recyclage le plus proche. Informez-vous auprès des autorités locales ou de votre revendeur pour de plus amples détails. (Directive sur les Déchets des équipements électriques et électroniques)

Remarque: les caractéristiques et les spécifications sont sujettes à modification sans préavis.

Nos emballages peuvent faire l'objet d'une consigne de tri, pour en savoir plus: www.quefairedemesdechets.fr

NEW ONE S.A.S
10, Rue de la Mission, 25480 Ecole Valentin, France

CE